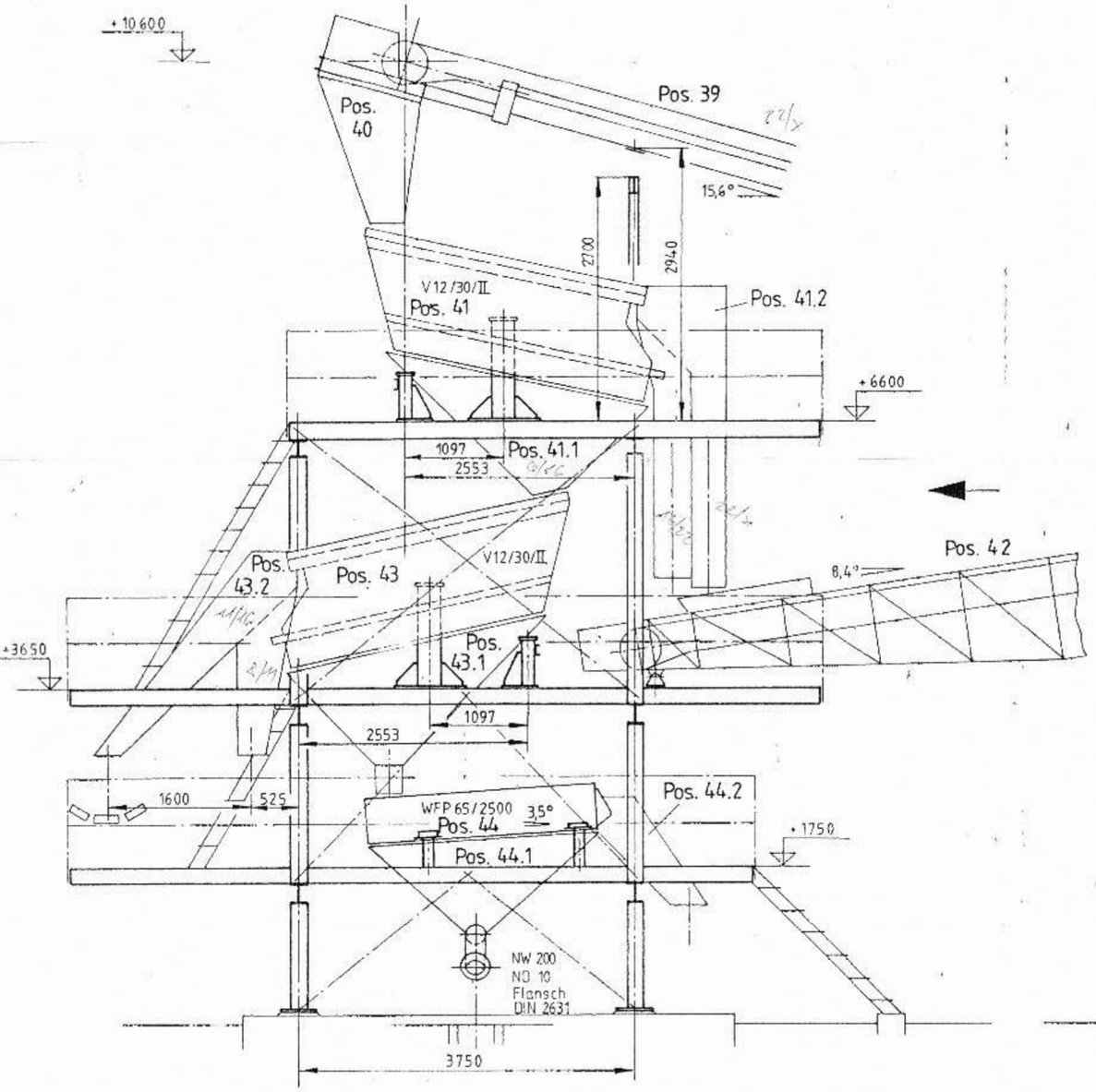

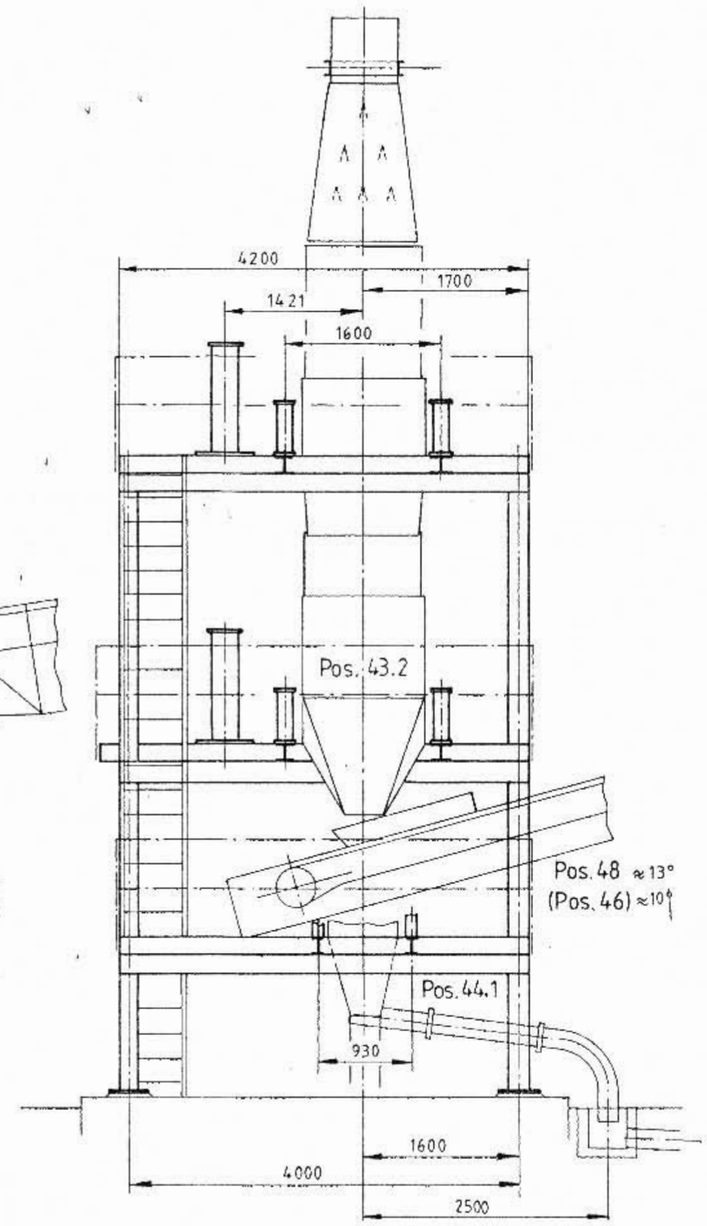

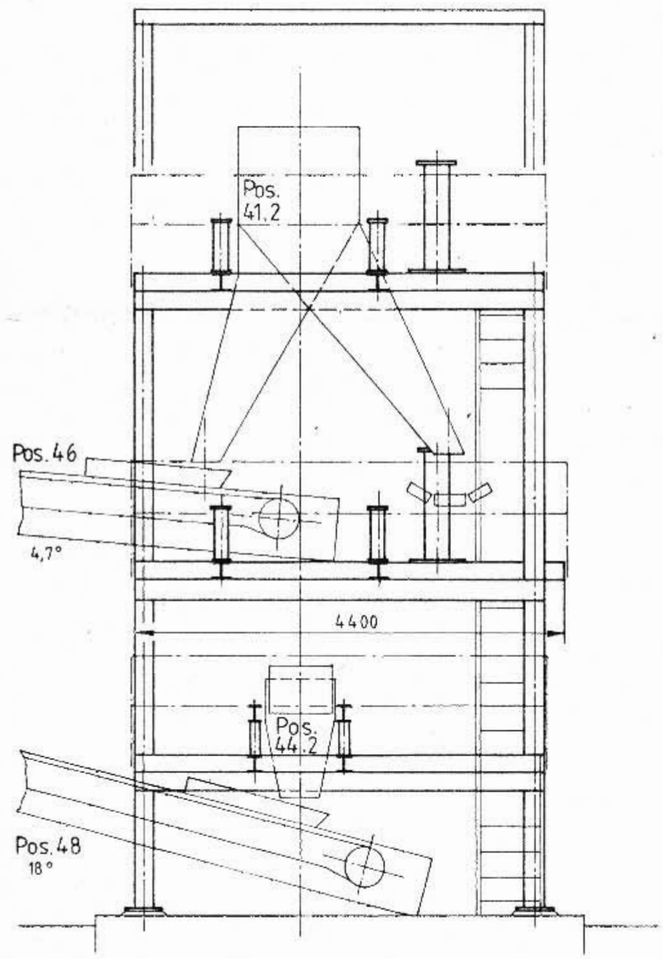
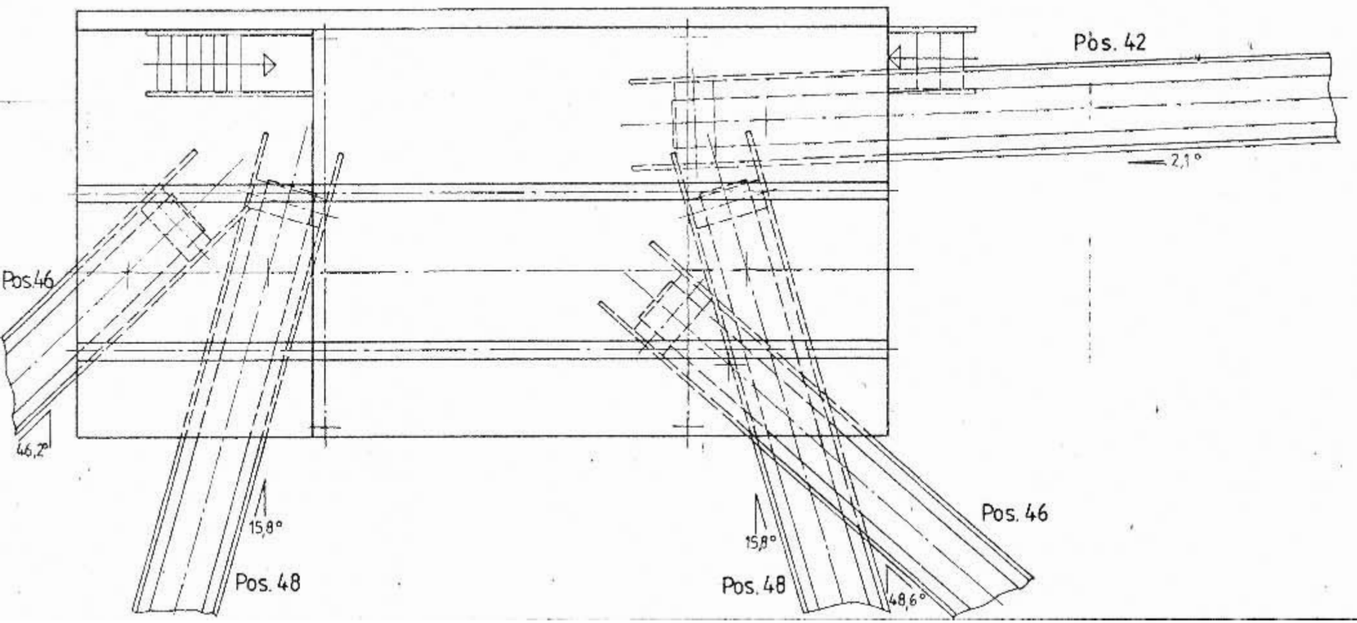
einschl. Stützfuß mit Rohrschelle für Abwasserleitung