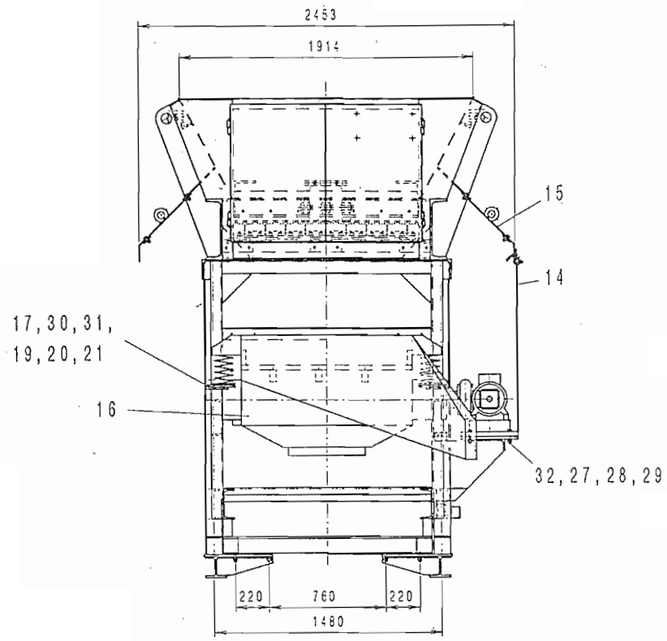
2453
1914
15
14
17,30,31,
19,20,21
16
32,27,28,29
220
760
220
1480

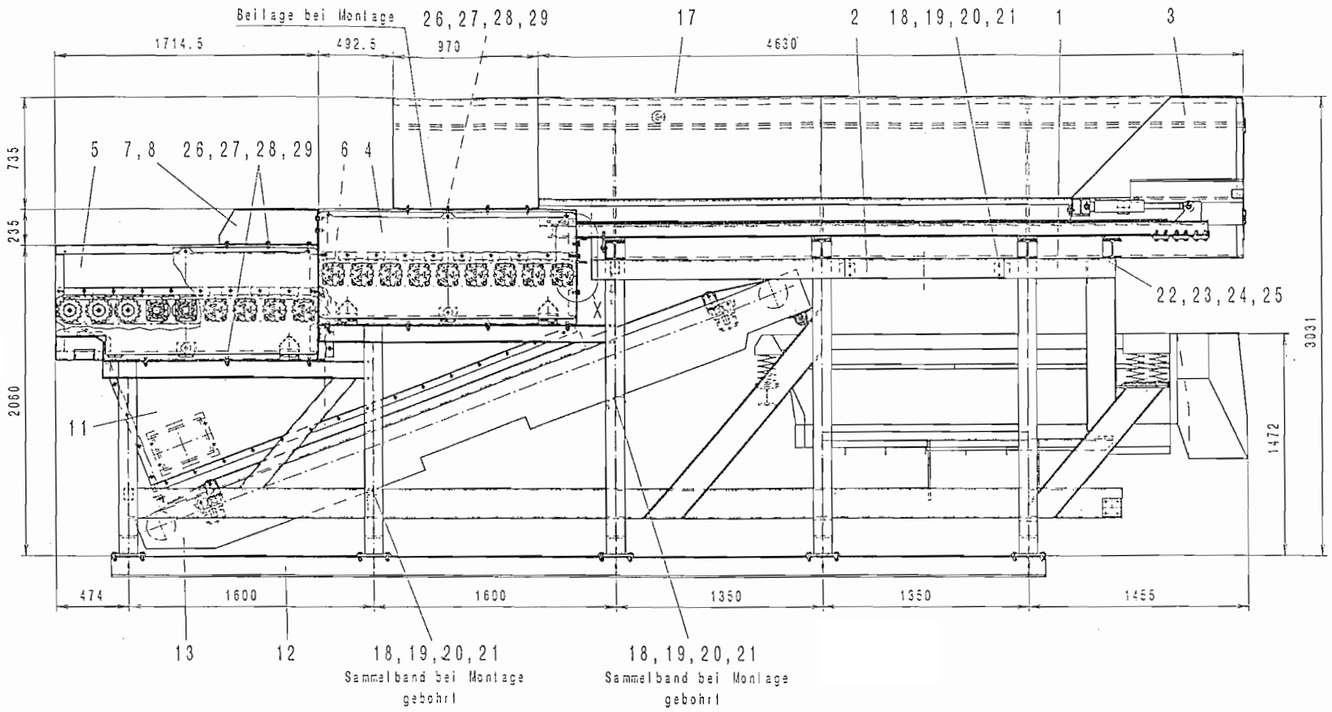
Beilage bei Montage
26,27,28,29
17
2
18,19,20,21
1
3
1714.5
492.5
970
4630
735
235
2060
5
7,8
26,27,28,29
6
4
22,23,24,25
3031
1472
11
474
1600
1600
1350
1350
1455
13
12
18,19,20,21
Sammelband bei Montage
gebohrt
18,19,20,21
Sammelband bei Montage
gebohrt

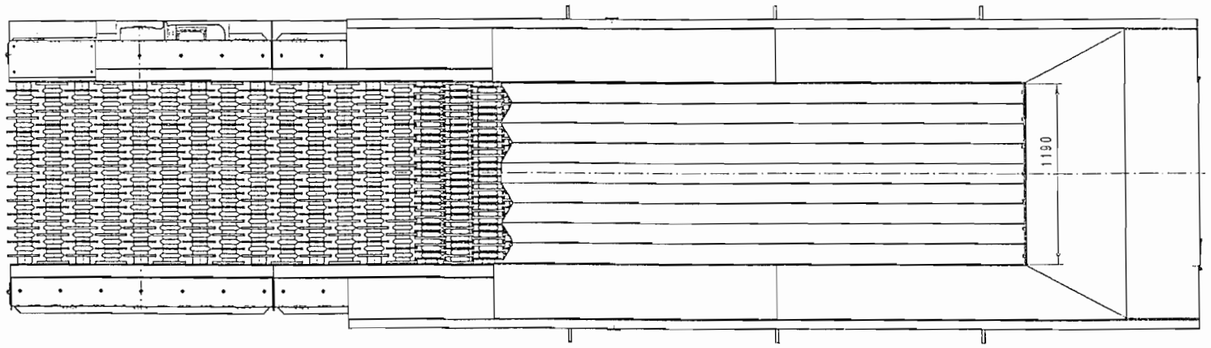
1190

X M1:5

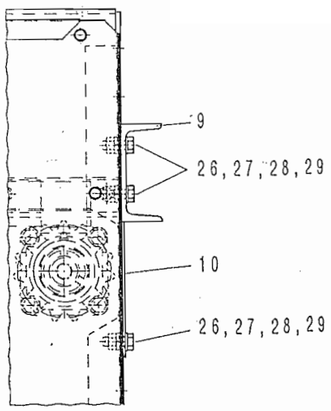
9
26,27,28,29
10
26,27,28,29