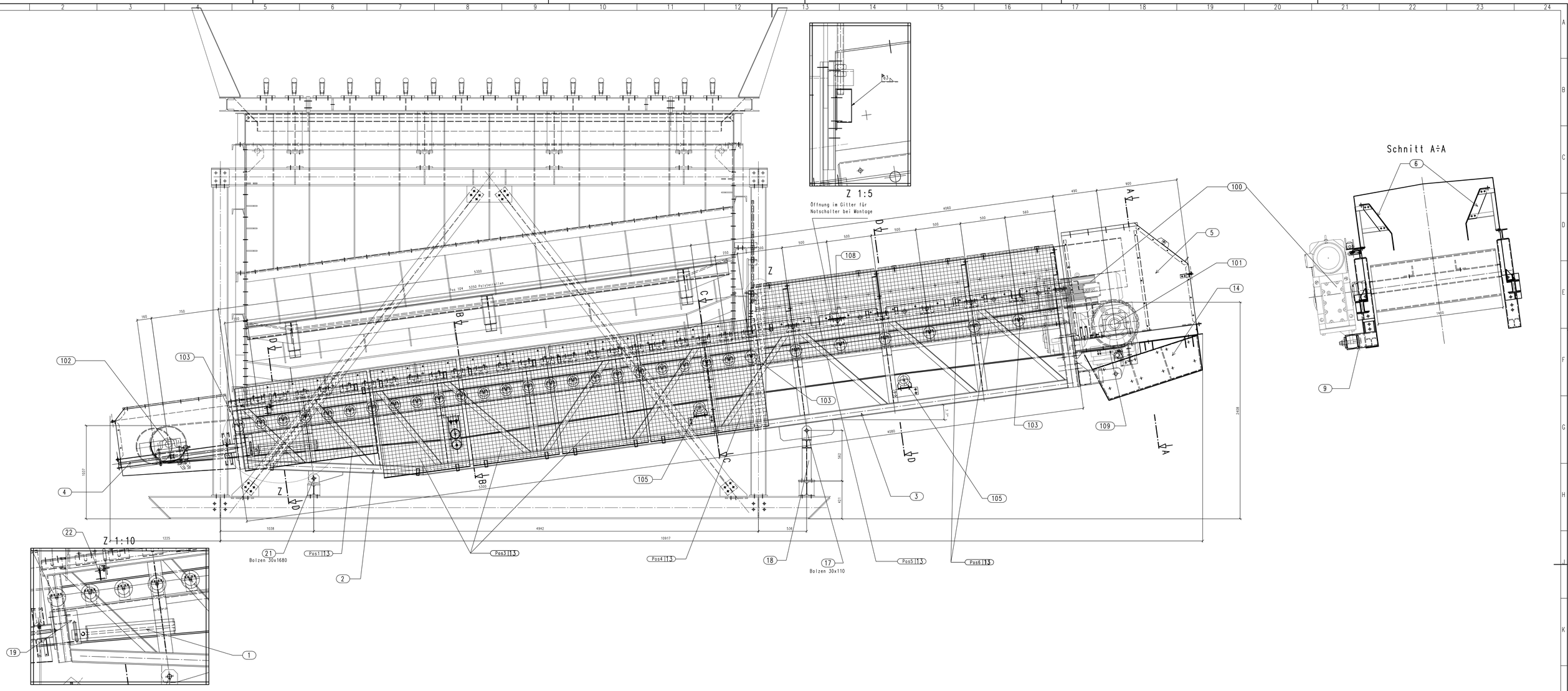

Detail 1:10

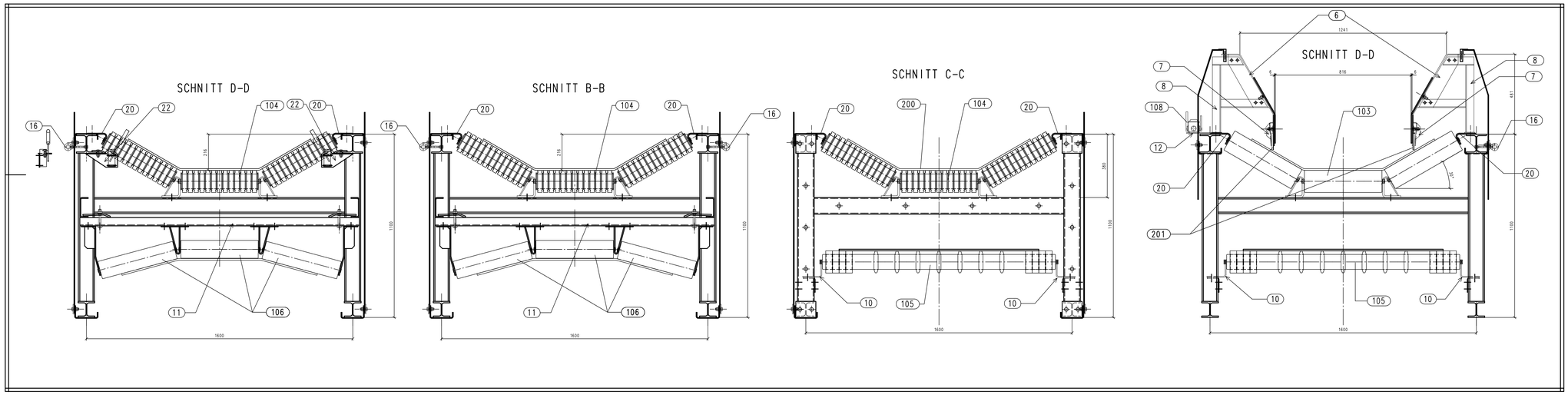

Drehzahl [min⁻¹]	3,8 - 23
Antriebsleistung [kW]	22
Förderleistung [t/h]	800 bei 0,31m/s
Fördergut	Kies, Abraum 0-250
Gurtgeschwindigkeit [m/s]	0,1-0,6

(15) Seilzugnotschalter PRS001
Montagehinweise

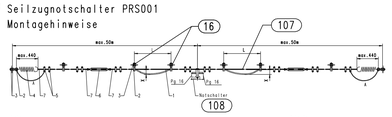

Maße:
X - Schaltwege: ca. 550mm (bei L=5m)
L - Stützpunktabstand: max. 5m
A - Hubbegrenzung: Seilschlaufe Lmax=440x70mm

Zugfedern so einstellen, daß bei Bruch oder Aushängen der Heißleine die Gegenseite den Notschalter auslöst.

Für den Ordnungsgemäßen Betrieb sollte beachtet werden:
1. Verschraubung Pg 16 gleicher Schutzart verwenden und mit z. B. einem Dichtring gegen das Gehäuse abdichten. Die von uns eingesetzten Stopfen dienen nur als Staubschutz für den Transport. Nicht benutzte Einführung mit einem Gewindestopfen dicht verschließen. Flexible Leitungen erhalten Aderendhülsen(max. 1,5mm² einschließlich Hülse). Sie werden unter die Klemmbügel der Schalteinsatz geschraubt. Die Deckelschrauben der Geräte gleichmäßig und handfest anziehen(übermäßiges Anziehen kann die Dichtwirkung herabsetzen).
2. Zugseilmontage siehe Zeichnung. Seilzugschalter möglichst in der Mitte einer Anlage anordnen(Seillänge max. 2x50m). Zugseil im Klemmbereich mit Kausches und 2 Seilklemmen versehen (1 Klemme unmittelbar hinter der Kausche). **Hubbegrenzung der Zugfedern beachten!** Vorspannung der Federn mit Hilfe der Spannschlösser so einjustieren, daß der Hebel des Schalters mittig steht.

Zubehör:
1. Stahlseil mit PVC-Mantel rot ø 5mm
2. Augenschrauben DM10x40 DIN 444
3. Sechskantmutter DM10 DIN 439
4. Zugfeder Nr.6
5. Seilklemme 5mm DIN 1142
6. Spannschloß M6 DIN 1480
7. Kausche D=5mm DIN 6899

nichtbemaßte Nähte a4
Nahtvorbereitung nach DIN 8551

Schweißzusatzwerkstoffe

MAG-SCHWEISSEN
Draht SG2 DIN 8559
Wischgas Corgon (273)
DIN 32526

ELEKTRODENSCHWEISSEN
OK 53.16 Spezial
E 5143 B (R) 10 DIN 1913

SCHWEISSNAHTQUALITÄT
Bewertungsgruppe CS/BK
nach DIN 8563 Teil 3

HV-Schrauben DIN 6914 Güte 10.9
Vorspannkräfte P, und Anziehmomente M für das Anziehen mit:

Drehmomentenschlüssel
(Drehmoment-Verfahren)
100%

Schraubendurchmesser	P		Anziehmoment M		Anzahl gesetzt	
	kN	[kN]	Nm	[Nm]	Nm	[Nm]
M12	50	5	100	10	120	12
M16	100	10	200	20	250	25
M20	160	16	400	40	600	60
M22	200	20	500	50	800	80
M24	250	25	600	60	1000	100
M27	300	30	1000	100	1500	150
M30	350	35	1400	140	2000	200

Thüringer Anlagenbau GmbH
99867 Gräfenhain

(Auftragsnummer)			
Datum	Name		
Bearb.			
Gepr.			
Norm			
Plot			
Zust.	Änderung	Datum	Name

Maßstab: 1:15
Gewicht:siehe Stkl.
(Zeichnungsnummer)
(Benennung)
Bunkerabzugsband GB1200x10m
(Projekt)
Blatt 1 von
(Ers.f.:)
(Ers.f.:)