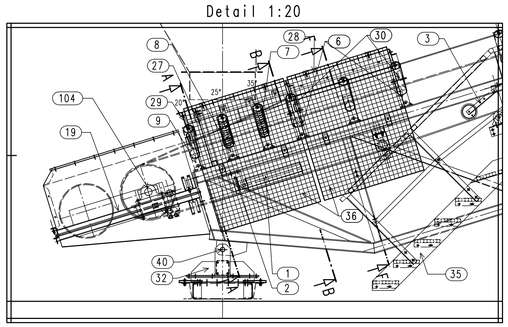

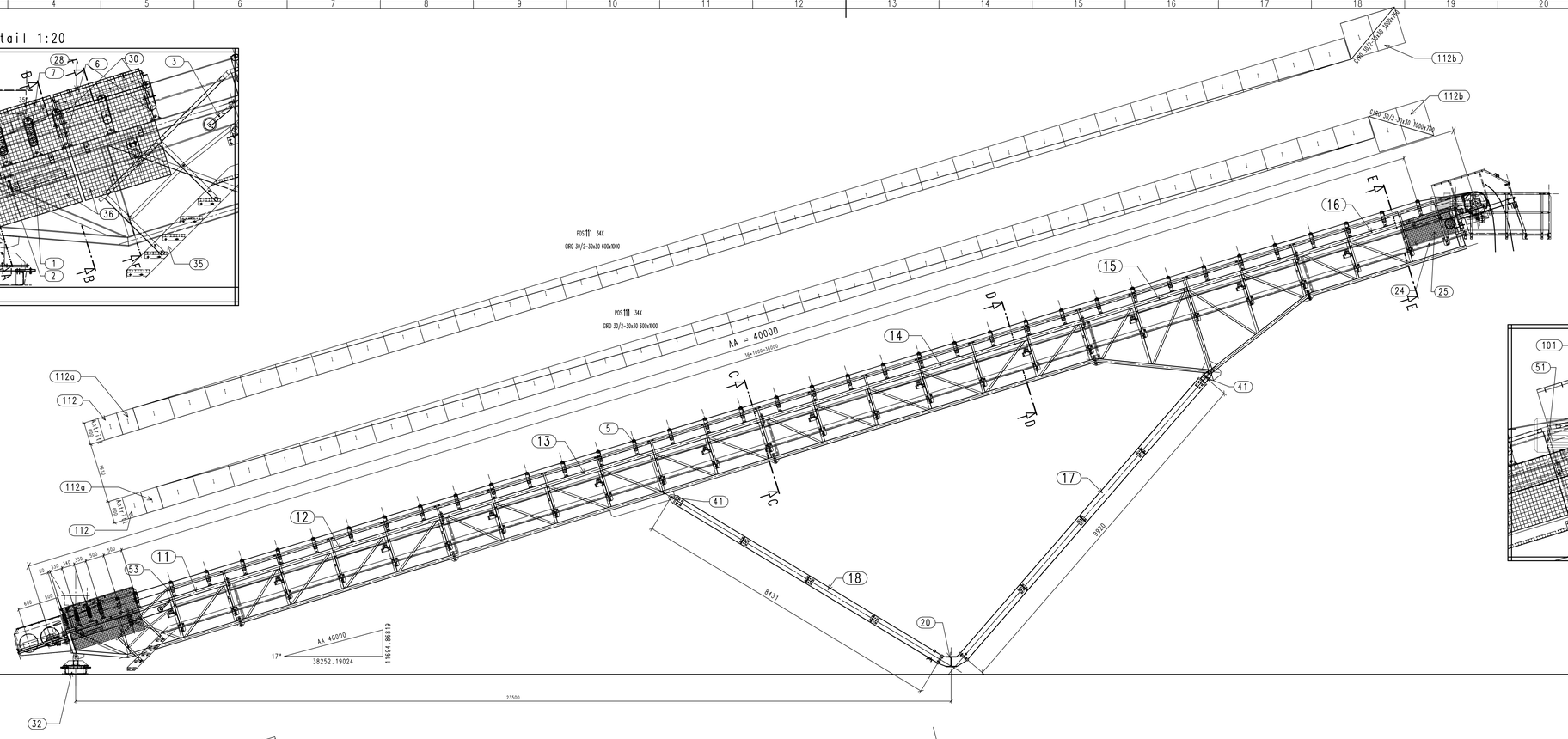

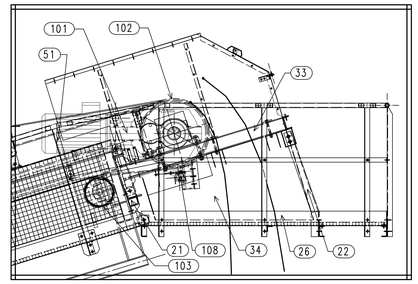

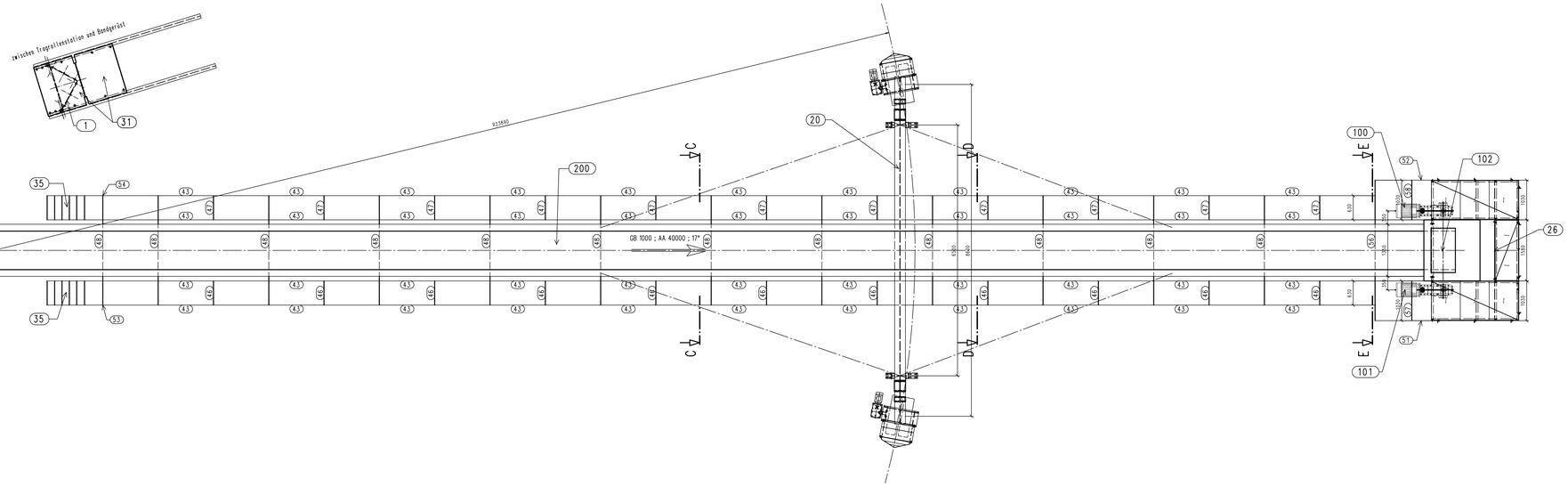

Drehzahl [min⁻¹]	51
Antriebsleistung [kW]	2x22
Förderleistung [t/h]	800
Fördergut	Kies, Sand, Abraum
Gurtgeschwindigkeit [m/s]	1,68

Schnitte 1:20

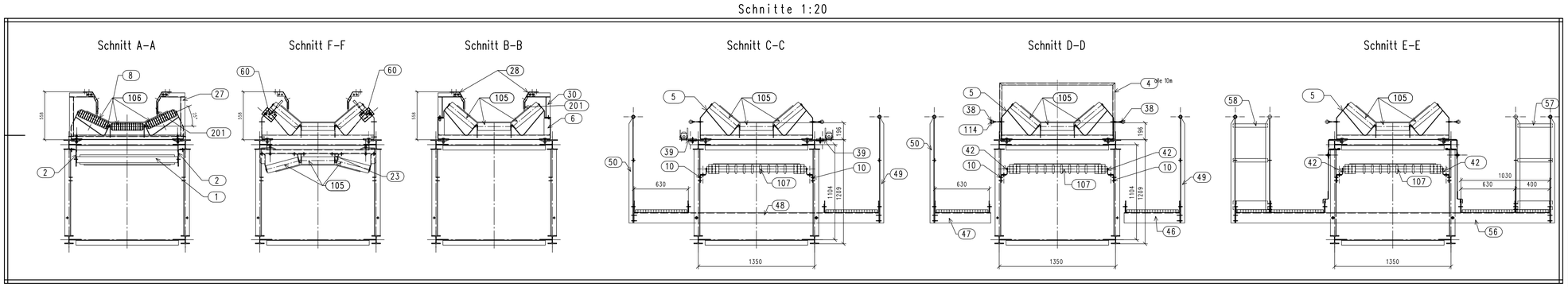

37 Seilzugnotschalter PRS001
Montagehinweise

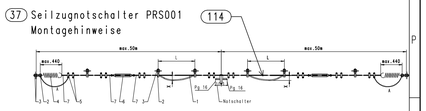

Mde:
R = Schaltwege: ca. 550mm (bei L=5m)
L = Stützpunktabstand: max. 5m
A = Hubbegrenzung: Seilschleife Lmax=440+70mm

Zugfedern so einstellen, daß bei Bruch oder Aushängen der Meßleine die Gegenseite den Notschalter auslöst.

Für den Ordnungsgemäßen Betrieb sollte beachtet werden:
1. Verschraubung Pg 16 gleicher Schutzart verwenden und mit z. B. einem Dichtring gegen das Gehäuse abdichten. Die von uns eingesetzten Stopfen dienen nur als Staubschutz für den Transport. Nicht benutzte Einführung mit einem Gewindestopfen dicht verschließen. Flexible Leitungen erhalten Adernhülsen(max. 1,5mm² einschließlich Hülse). Sie werden unter die Klemmbügel der Schaltelemente geschraubt. Die Deckelschrauben der Geräte gleichmäßig und handfest anziehen(übermäßiges Anziehen kann die Dichtwirkung herabsetzen).
2. Zugseilmontage siehe Zeichnung.
Seilzugschalter möglichst in der Mitte einer Anlage anordnen(Seillänge max. 2x50m). Zugseil im Klemmbereich mit Kauschen und 2 Seilklemmen versehen (1 Klemme umittelbar hinter der Kausche).
Hubbegrenzung der Zugfedern benötigt Vorspannung der Federn mit Hilfe der Spannschlösser so einjustieren, daß der Hebel des Schalters mittig steht.

Zubehör:
1. Stahlseil mit PVC-Mantel ruf.M 5mm
2. Augenschraube DM17x142 DIN 444
3. Sechskantmutter DM10 DIN 439
4. Seilkausche DIN 6899
5. Seilklemme 5mm DIN 1142
6. Spannschloß M8 DIN 1480
7. Kausche D=5mm DIN 6899

HV-Schrauben DIN 6914 Güte 10.9 Vorspannkräfte P, und Anziehmomente M für das Anziehen mit: Drehmomentschlüssel (Drehmoment-Vorfahren) 100%						
Schraubendurchmesser	P		Anziehmoment M		Fa(ch) gesamt	
	kN	[Nm]	Nm	[lbsft]	Nm	[lbsft]
M12	50	9	100	16	120	12
M14	100	15	200	25	250	25
M16	165	19	400	45	400	40
M20	255	24	500	60	600	60
M22	310	27	800	85	1100	110
M27	460	34	1200	125	1850	185
M30	560	39	1600	165	2300	230

Drehzahl [min⁻¹]	51
Antriebsleistung [kW]	2x22
Förderleistung [t/h]	800
Fördergut	Kies, Sand, Abraum
Gurtgeschwindigkeit [m/s]	1,68

Thüringer Anlagenbau GmbH
99087 Gräfenroda

(Auftragsnummer)		Maßstab: 1:50	Gewicht:siehe Stkl.
(Zeichnungsnummer)			
Datum	Name	(Benennung) Gurtförderer GB1000x40,0m Haldenschwenkband	
Bearb.			
Gepr.			
Norm			
Ersatz		(Projekt)	Blatt 1 von
Änderung	Datum	Name	(Ers.f.:) (Ers.f.:)