Detaildarstellung „X“

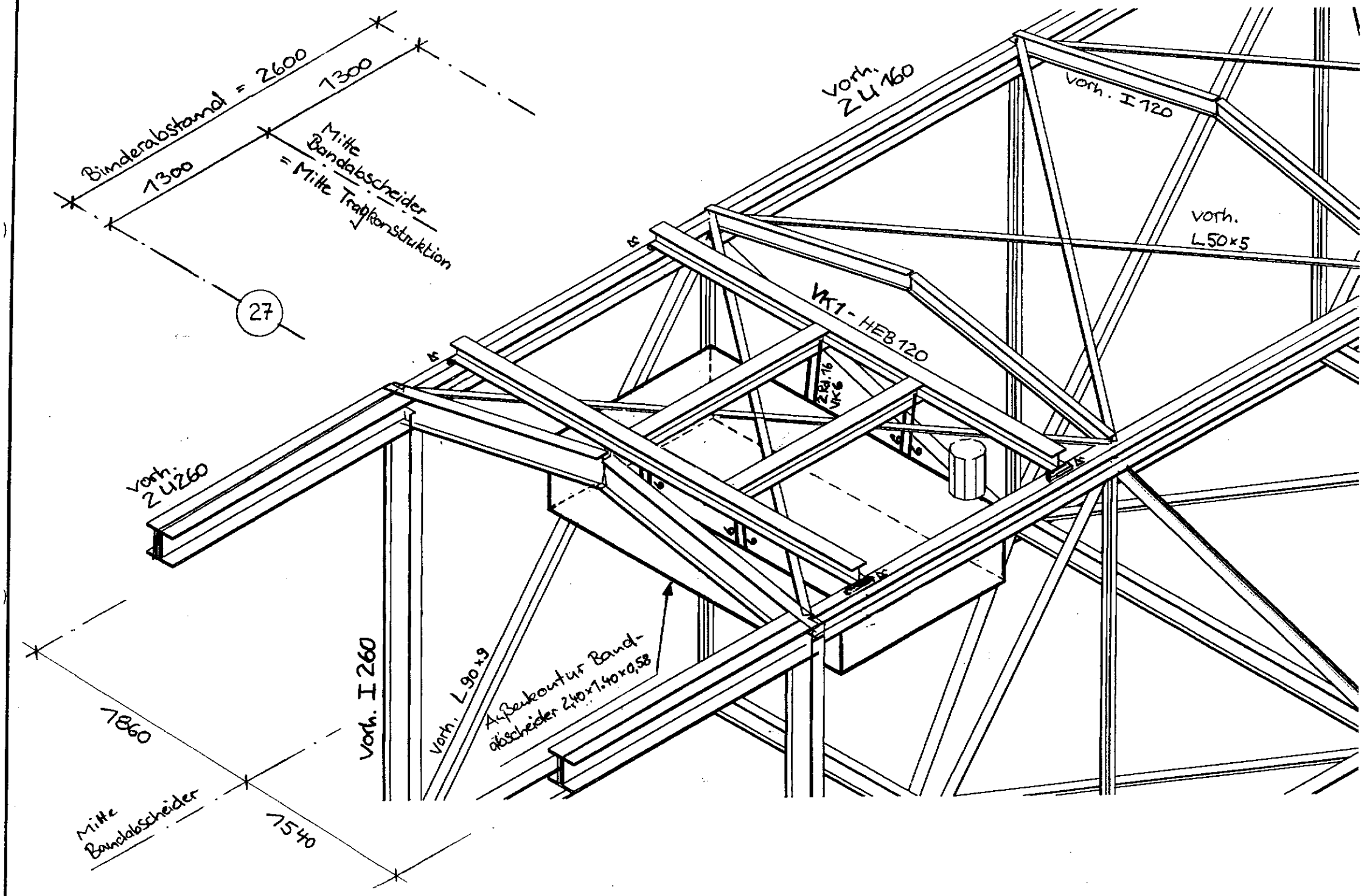

Gegebenfalls sind die Schweißnähte des Bandbrückenträger 2 U 160 im Auflagerbereich der Tragkonstruktion HEB 120 örtlich zu verschleifen, um eine ebene Auflagersituation zu erreichen.

Nach der Montage und dem Ausrichten der Trägerlage HEB 120 soll diese über Heftschweißungen auf dem Bandbrückenträger 2 U 160 fixiert werden.

Der dadurch teilweise zerstörte Korrosionsschutz in diesen Bereich ist fachgerecht nachzubehandeln.

Die Verschraubung der Abhängungen Rd.16 sind mittels PAL-Mutter zu sichern.

Bauobjekt: Einbau Elektro-Magnet-Bandabscheider in Bandbrücke	
Auftragsnummer:	
Bauverfahren:	
Bauherr:	
Bemerkung:	Blatt Nr.: 02