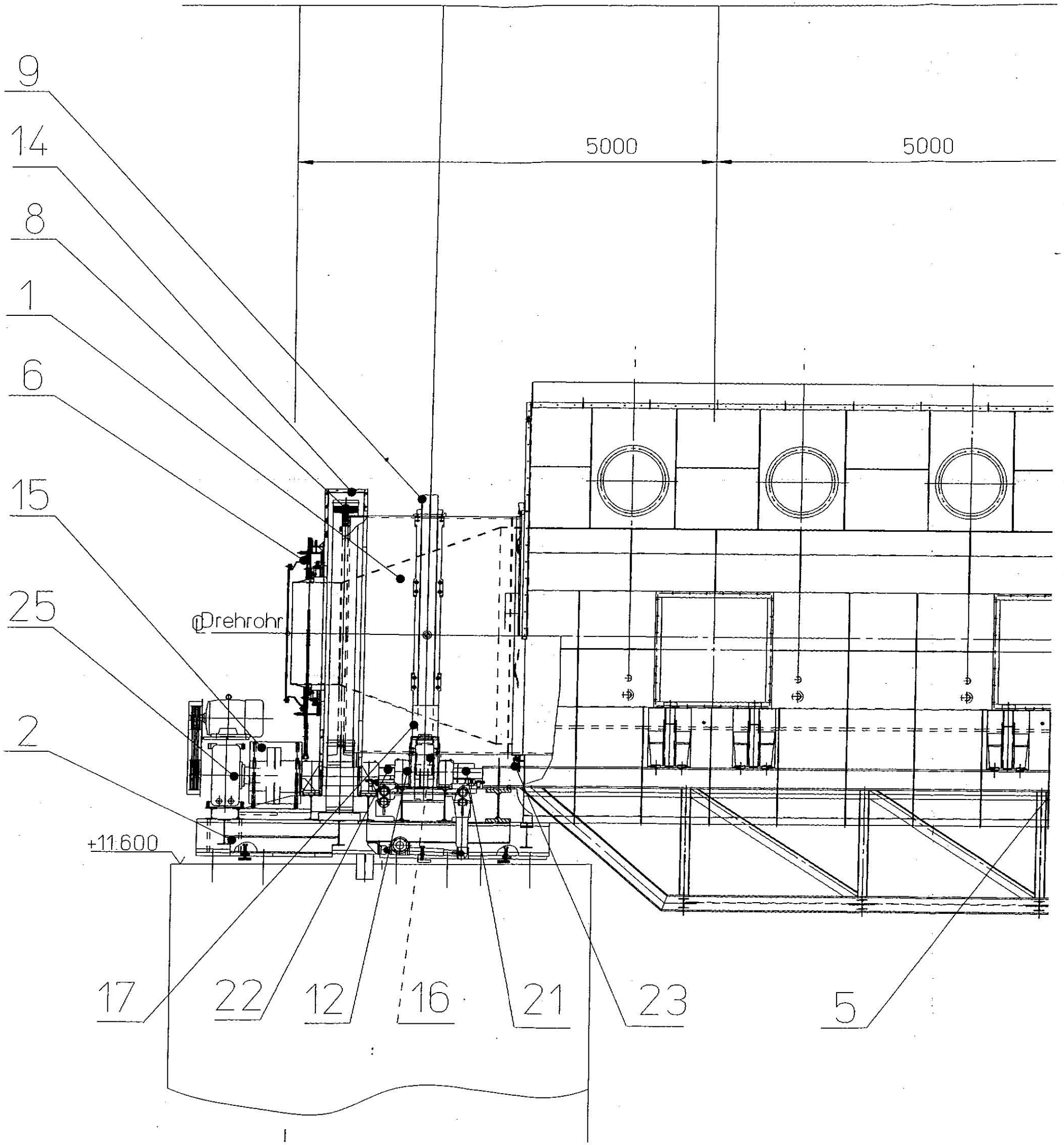
9
14
8
1
6
15
25
2
5000
5000
Drehrohr
+11.600
17
22
12
16
21
23
5