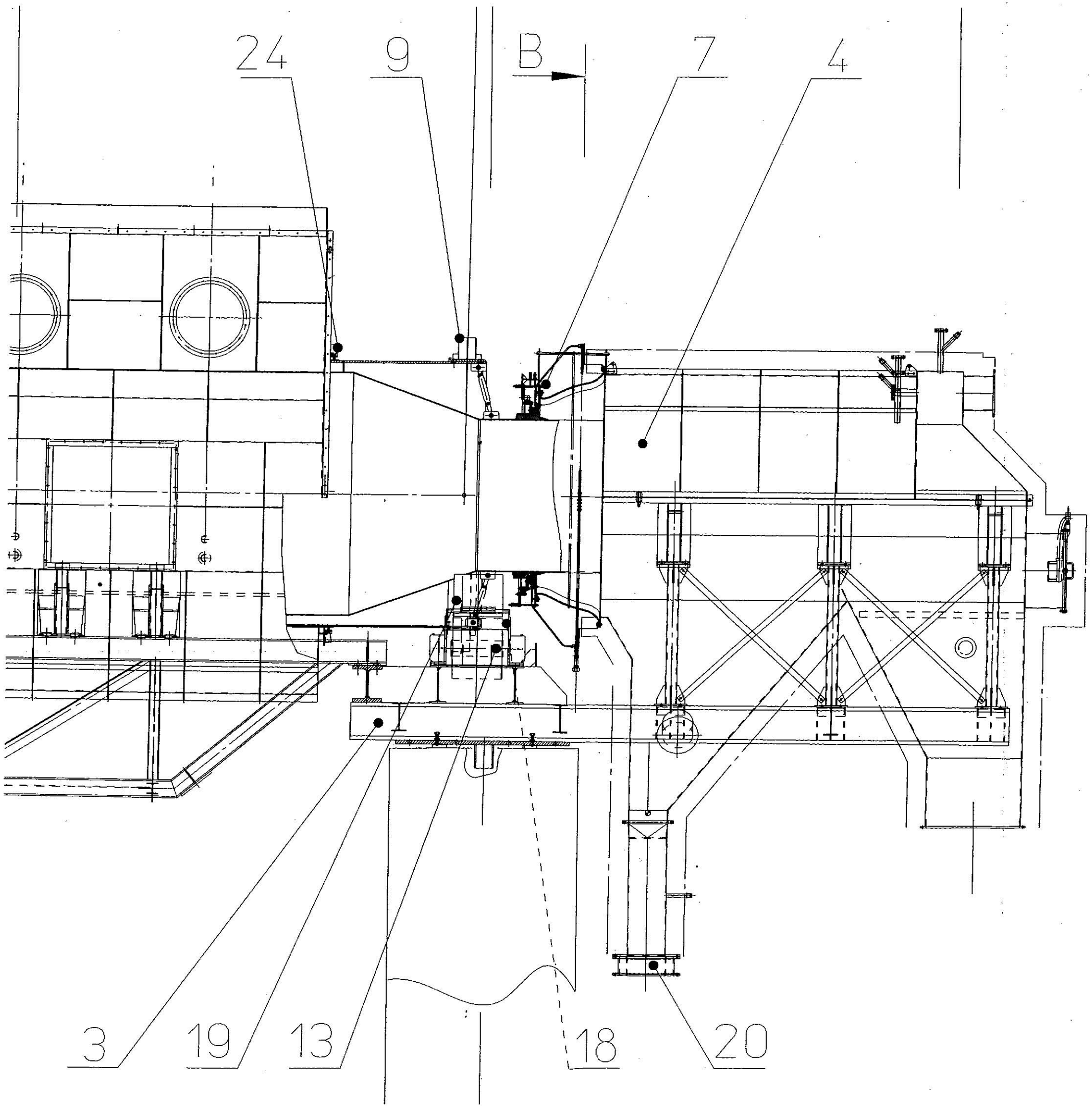
24
9
B
7
4
3
19
13
18
20